DAIKIN

INVERTER

Izbové klimatizacné zariadenie Daikin

Návod na obsluhu

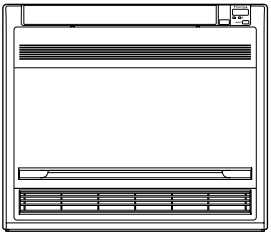

FVXS25FV1B
FVXS35FV1B
FVXS50FV1B

OBSAH

PREČÍTAJTE SI PRED UVEDENÍM DO PREVÁDZKY

Bezpečnostné preventívne opatrenia 2
Názvy dielov 4
Príprava pred uvedením do prevádzky 7

PREVÁDZKA

Prevádzka AUTO • DRY • COOL • HEAT • FAN 11
Nastavenie smeru prúdenia vzduchu 13
Prevádzka na plný výkon POWERFUL 15
Režim pokojnej prevádzky vonkajšej jednotky – OUTDOOR UNIT QUIET 16
Režim prevádzky ECONO 17
Režim prevádzky časovača TIMER 18
Režim prevádzky WEEKLY TIMER 20
Poznámka Multi systému 24

STAROSTLIVOSŤ

Starostlivosť a čistenie 27

ODSTRÁNENIE PORÚCH

Odstránenie porúch 31

Bezpečnostné preventívne opatrenia

- Tento návod uložte tam, kde ho obsluha ľahko nájde.
- Pred spustením jednotky je nutné si dôkladne prečítať tento návod.
- Z bezpečnostných dôvodov si obsluha musí veľmi pozorne prečítať nasledovné upozornenia.
- V tomto návode sú preventívne opatrenia rozdelené na VAROVANIA a UPOZORNENIA. Dodržujte všetky nižšie uvedené preventívne opatrenia. Všetky sú veľmi dôležité pre zabezpečenie bezpečnosti.

⚠ VAROVANIE	⚠ UPOZORNENIE
Keď nebudete presne dodržiavať tieto pokyny, jednotka by mohla spôsobiť škody na majetku, na zdraví osôb alebo stratu života.	Keď nebudete presne dodržiavať tieto pokyny, jednotka by mohla spôsobiť mierne alebo stredné škody na majetku a na zdraví osôb.

Nikdy to nerobte.

Zaistite uzemnenie klimatizačnej jednotky.

Nikdy sa nedotýkajte klimatizačnej jednotky ani diaľkového ovládania mokrou rukou.

Zaistite dodržiavanie pokynov.

Zabráňte zvlhnutiu klimatizačnej jednotky (vrátane diaľkového ovládania).

⚠ VAROVANIE

- Aby nedošlo k požiaru, výbuchu alebo zraneniu osôb, jednotku nikdy neprevádzkujte v nebezpečnom prostredí – napríklad pokiaľ boli v blízkosti klimatizačnej jednotky zistené horľavé alebo korozívne plyny .
- Nie je zdravé na dlhší čas vystavovať svoj organizmus priamemu prúdeniu vzduchu.
- Do nasávania a výstupu vzduchu nikdy nevkladajte prsty, tyčky alebo iné predmety. Ventilátor sa otáča veľkou rýchlosťou a mohol by spôsobiť úraz.
- Nikdy sa nesnažte klimatizačnú jednotku sami opravovať, premiestňovať, upravovať alebo znovu inštalovať. Nesprávne uskutočnenie práce môže spôsobiť zasiahnutie elektrickým prúdom, vznik požiaru atď. V prípade nutných opráv alebo opakovanej inštalácie sa poraďte s predajcom výrobkov spoločnosti Daikin a vyžiadajte si od neho rady a informácie.

- Chladivo používané v klimatizačnom systéme je bezpečné. Hoci by v systéme nemali vznikať netesnosti, pokiaľ z nejakých dôvodov dôjde k úniku chladiva do miestnosti, zabráňte jeho kontaktu s priamym ohňom (napríklad u plynového kúrenia, petrolejového kúrenia alebo plynových sporákov).
- Keď klimatizačná jednotka správne nechladí (nehreje), môže to znamenať únik chladiva a preto zavolajte svojho predajcu.
  Pri uskutočňovaní opráv spojených s doplňovaním chladiva skontrolujte rozsah opráv spolu so servisnými pracovníkmi.
- Nikdy sa nesnažte klimatizačnú jednotku sami inštalovať. Nesprávne uskutočnená práca môže spôsobiť únik vody , zasiahnutie elektrickým prúdom alebo vznik požiaru. Pri inštalácii sa poraďte s predajcom alebo kvalifikovaným technikom.
- Ak zistíte niečo neobvyklého (napríklad stopy dymu), jednotku zastavte a vypnite istič, aby nedošlo k zasiahnutiu elektrickým prúdom, vzniku požiaru alebo zraneniu osôb. Kontaktujte sa so svojim predajcom a vyžiadajte si od neho príslušné pokyny.
- V závislosti od prostredia musí byť nainštalovaný istič uzemnenia. Chyba ističa zvodového prúdu môže mať za následok zasiahnutie elektrickým prúdom alebo vznik požiaru.

⚠ UPOZORNENIE

- Klimatizačná jednotka musí byť uzemnená. Nedokonalé uzemnenie môže mať za následok zasiahnutie elektrickým prúdom. Uzemňovací vodič nepripájajte k plynovému potrubiu, vodovodnému potrubiu, bleskozvodom a ani k uzemňovaciemu vodiču telefonickej linky.

- Aby nedochádzalo ku zhoršeniu kvality daných predmetov, nepoužívajte jednotku na chladenie presných nástrojov, potravín, rastlín, zvierat a ani umeleckých diel.
- Nikdy nevystavujte malé deti, rastliny alebo zvieratá priamemu prúdeniu vzduchu.
- Zariadenie s otvoreným ohňom nikdy neklaďte na miesta vystavené prúdeniu vzduchu z jednotky ani pod vnútornú jednotku. Výsledkom by mohlo byť nedokonalé spaľovanie alebo deformácia jednotky následkom pôsobenia tepla.
- Nezakrývajte otvory pre vstup a výstup vzduchu. Nedostatočný prúd vzduchu môže mať za následok nedostatočný výkon alebo problémy.
- Na vonkajšiu jednotku nestúpajte ani si nesadajte. Na jednotku neumiestňujte žiadne predmety, aby nedošlo k úrazu. Nedávajte dole kryt ventilátora.
- Pod vonkajšiu ani vnútornú jednotku neumiestňujte žiadne predmety, ktorým škodí vlhkosť. V niektorých prípadoch sa môže vlhkosť zo vzduchu zrážať a odkvapkávať.
- Po dlhšom používaní skontrolujte podložky jednotky a jej inštalácie, či nie sú poškodené.
- Nedotýkajte sa vstupu vzduchu ani hliníkových žaluzií vonkajšej jednotky. Mohli by spôsobiť úraz.
- Zariadenie nie je určené k používaniu malými deťmi alebo nemohúcimi osobami bez dozoru.
- Na malé deti je potrebné dávať pozor, aby sa so zariadením nehrali.

- Pokiaľ sa v miestnosti používa spolu s klimatizačnou jednotkou zariadenie vybavené horákom, miestnosť je nutné dostatočne vetrať, aby v nej nevznikal nedostatok kyslíka.
- Pred čistením jednotky ju vypnite. Vypnite tiež istič alebo vytiahnite napájací kábel zo zásuvky.
- Klimatizačnú jednotku nepripájajte k inému druhu napätia, než je pre túto jednotku špecifikované. Výsledkom môže byť vznik problému alebo požiaru.
- Odtokovú hadicu inštalujte tak, aby kondenzát mohol plynulo odtekať. Nedokonalý odtok kondenzátu by mohol mať za následok vlhnutie budovy, nábytku a pod.
- Predmety neklaďte do priamej blízkosti vonkajšej jednotky a zabráňte tomu, aby sa okolo jednotky hromadilo lístie a iné nečistoty.
  Lístie je teplým úkrytom malých živočíchov, ktoré môžu vniknúť do jednotky. Ak vniknú do jednotky a ak prídu do styku s elektrickými súčiastkami, môžu spôsobiť vznik porúch, dymu alebo požiaru.

- Klimatizačnú jednotku nikdy neobsluhujte mokrými rukami.

- Vnútornú jednotku neumývajte veľkým množstvom vody, použite len navlhčenú handru.
- Na jednotku neumiestňujte žiadne nádoby obsahujúce vodu alebo niečo iné. Voda by mohla preniknúť do jednotky a poškodiť elektrickú izoláciu. Výsledkom by mohol byť úraz elektrickým prúdom.

Miesto pre inštaláciu

■ Pri inštalácii klimatizačnej jednotky do nasledovných typov prostredí sa poraďte s predajcom.
- Miesta s olejovým okolím alebo miesta, kde sa vyskytuje para alebo sadze.
- Slané prostredia (napríklad pobrežné oblasti).
- Miesta s výskytom sírových plynov (napríklad horúce pramene).
- Miesta, kde by vonkajšiu jednotku mohol zablokovať sneh.

Odtok vonkajšej jednotky musí byť odvedený na miesto s dobrým odvodnením.

Zvážte nepríjemnosti, ktoré by mohol spôsobiť hluk vašim susedom.

■ Pri inštalácii zvoľte miesto postupom uvedeným ďalej.
- Miesto dostatočne pevné a s takou nosnosťou, ktorá je schopná niesť hmotnosť jednotky a také miesto, ktoré nezosilňuje prevádzkovú hlučnosť alebo vibrácie zariadenia.
- Miesto, na ktorom nebude vzduch vychádzajúci z vonkajšej jednotky alebo prevádzková hlučnosť obťažovať susedov.

Elektrické zapojenie

- K napájaniu použite samostatný prúdový obvod určený len k napájaniu klimatizačnej jednotky.

Zmena umiestnenia

- Zmena umiestnenia klimatizačnej jednotky vyžaduje špecializované znalosti a skúsenosti. V prípade nutného premiestnenia jednotky (sťahovanie alebo zmena usporiadania) sa poraďte s predajcom.

Názvy dielov

■ Vnútorná jednotka

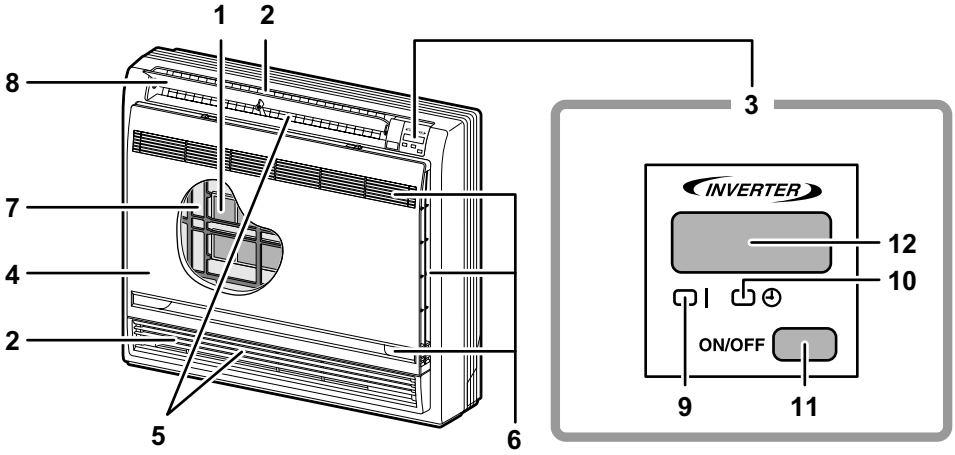

■ Otvorenie čelného panelu

Ako otvoriť čelný panel: (strana 27)

Prepínač výstupu vzduchu

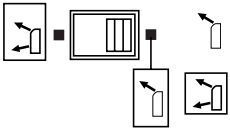

Toto nastavenie vyfukuje vzduch len z horného výstupu.

Toto nastavenie automaticky určuje spôsob vyfukovania v závislosti od režimu a podmienok.

- Odporúča sa toto nastavenie.
- Jednotka sa dodáva z výroby s týmto nastavením.

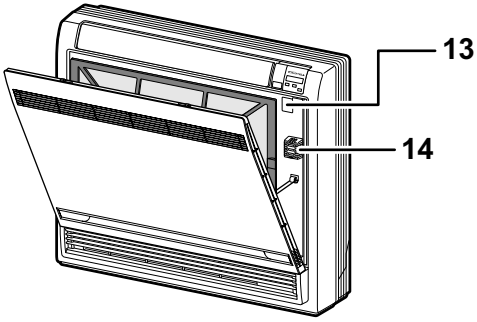

⚠ UPOZORNENIE

Pred otvorením čelného panelu nezabudnite vypnúť prevádzku a tiež istič.
Nedotýkajte sa kovových dielov vo vnútri vnútornej jednotky, keďže to môže mať za následok zranenie.

Vonkajšia jednotka

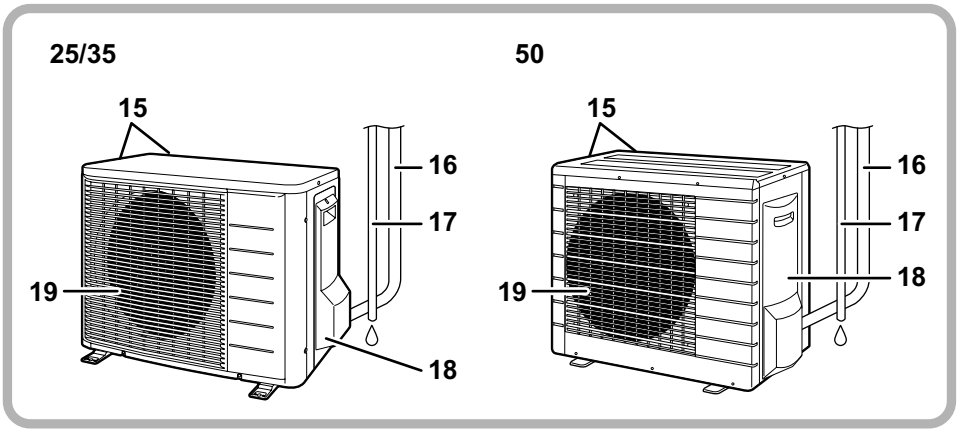

Vnútorná jednotka

1. **Titánium apatitový filter na čistenie vzduchu s fotokatalytickým dezodorizačným filtrom**
   - Tieto filtre sú pripojené k vnútornej strane vzduchových filtrov.
2. **Výstup vzduchu**
3. **Zobrazenie**
4. **Čelný panel**
5. **Žaluzie (zvislé lamely)** (strana 13)
   - Žaluzie je umiestnené vo vnútri výstupu vzduchu z jednotky.
6. **Prívod vzduchu**
7. **Vzduchový filter**
8. **Klapka (vodorovné lamely)** (strana 13)
9. **Kontrolka prevádzky (zelená)**
10. **Kontrolka ČASOVAČ (žltá):** (strana 18)
11. **Vypínač ON/OFF (ZAP./VYP.) vnútornej jednotky:**
    - Pri spúšťaní jednotky toto tlačidlo stlačte jedenkrát.
      Opakovaným stlačením zariadenie vypnete.
    - Režimy prevádzky zodpovedajú nasledovnej tabuľke.

	Režim	Nastavenie teploty	Prietok vzduchu
Len chladenie	COOL - chladenie	22°C	AUTO-MATIKA
Tepelné čerpadlo	AUTO-MATIKA	25°C	AUTO-MATIKA

    - Tento vypínač je užitočný v prípadoch, keď chýba diaľkové ovládanie.
12. **Prijímač signálu:**
    - Prijíma signály z diaľkového ovládania.
    - Akonáhle jednotka obdrží signál, zaznie krátke zvukové znamenie (pípnutie).
      - Spustenie prevádzky ... píp-píp
      - Zmena nastavenia ..... píp
      - Ukončenie prevádzky... pííííp
13. **Prepínač výstupu vzduchu (strana 14)**
14. **Snímač izbovej teploty**
    - Sníma teplotu vzduchu okolo jednotky.

Vonkajšia jednotka

15. **Nasávanie vzduchu** (zozadu a z boku)
16. **Potrubie s chladivom a kábel medzi jednotkami**
17. **Vypúšťacia hadica**
18. **Uzemňovacia svorka:**
    - Je pod týmto krytom.
19. **Výstup vzduchu**

Vzhľad vonkajšej jednotky sa môže u niektorých modelov odlišovať.

■ Diaľkový ovládač

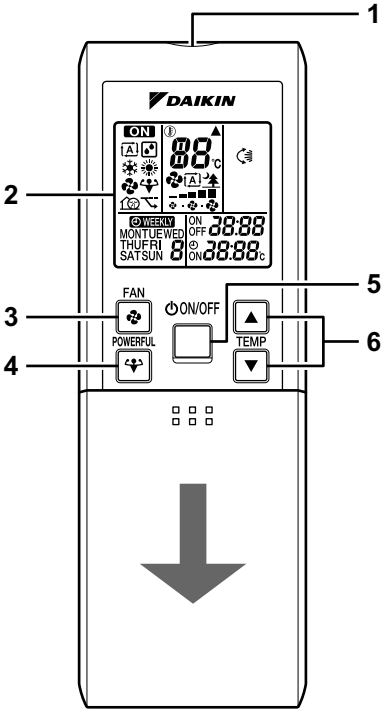

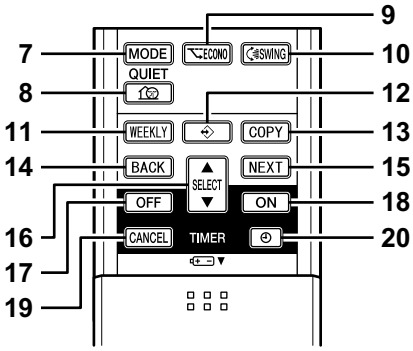

<ARC452A1>

1. **Vysielač signálu:**
   - Vysiela signály vnútornej jednotke.
2. **Displej**
   - Zobrazuje sa aktuálne nastavenia. (Na tomto obrázku sú pre účely vysvetlenia zobrazené všetky časti displeja.)
3. **Tlačidlo nastavenia ventilátora (Fan):**
   - Volí nastavenie množstva prúdiaceho vzduchu.
4. **Tlačidlo VÝKONNEJŠIE (POWERFUL):** pre prepínanie výkonu (strana 15)
5. **Tlačidlo ON/OFF (ZAP./VYP.):**
   - Pri spúšťaní jednotky toto tlačidlo stlačte jedenkrát. Opakovaným stlačením zariadenie vypnete.
6. **Tlačidla nastavenia teploty (TEMPERATURE):**
   - Mení nastavenie teploty.
7. **Tlačidlo prepínania režimu MODE:**
   - Volí prevádzkový režim. (AUTO/DRY/COOL/HEAT/FAN) (strana 11)
8. **Tlačidlo QUIET:** Režim pokojnej prevádzky vonkajšej jednotky – OUTDOOR UNIT QUIET(strana 16.)
9. **Tlačidlo ECONO:** Režim prevádzky ECONO (strana 17).
10. **Tlačidlo SWING:**
    - Nastavenie smeru prúdenia vzduchu (strana 13)
11. **Tlačidlo TÝŽDENNE (WEEKLY):**
    - Režim prevádzky WEEKLY TIMER (strana 20)
12. **Tlačidlo PROGRAM:**
    - Režim prevádzky WEEKLY TIMER (strana 20)
13. **Tlačidlo COPY:**
    - Režim prevádzky WEEKLY TIMER (strana 20)
14. **Tlačidlo BACK:**
    - Režim prevádzky WEEKLY TIMER (strana 20)
15. **Tlačidlo NEXT:**
    - Režim prevádzky WEEKLY TIMER (strana 20)
16. **Tlačidlo SELECT:**
    - Režim prevádzky WEEKLY TIMER (strana 20)
17. **Tlačidlo OFF TIMER – vypnutie časovača:** (strana 18)
18. **Tlačidlo ON TIMER – zapnutie časovača:** (strana 19)
19. **Tlačidlo zrušenia časovača – TIMER CANCEL:**
    - Ruší nastavenie časovača.
20. **Tlačidlo hodiny (CLOCK)** (strana 9)

Príprava pred uvedením do prevádzky

■ Vloženie batérií

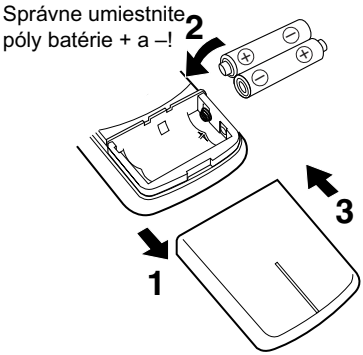

1. **Predný kryt posuňte tak, aby ste ho mohli odobrať.**
2. **Vložte dve suché batérie (LR03 AAA).**
3. **Znovu nasaďte predný kryt.**

■ Použitie diaľkové ovládača

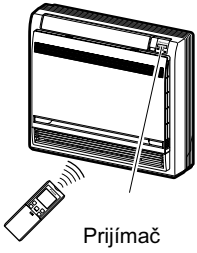

- Pri používaní diaľkového ovládača nasmerujte vysielač smerom ku vnútornej jednotke. Keď niečo blokuje signál medzi jednotkou a diaľkovým ovládačom (napr. záclona), jednotka nebude pracovať.
- Diaľkový ovládač nepúšťajte na zem. Nedovoľte, aby navlhol.
- Maximálna vzdialenosť pre komunikáciu je asi 7 m.

■ Upevnenie držiaka diaľkového ovládača na stenu

1. **Zvoľte miesto, z ktorého môžu signály dosiahnuť jednotku.**
2. **Držiak pripevnite na stenu, stĺp atď. pomocou dvoch skrutiek dodávaných spolu s držiakom.**
3. **Diaľkový ovládač umiestnite do držiaka.**

POZOR

■ **O batériach**

- Pri výmene batérií používajte batérie rovnakého typu a staré vymieňajte vždy obidve naraz.
- Ak sa systém dlhšiu dobu nepoužíva, batérie vyberte.
- Batérie odporúčame vymeniť raz za rok. Ak sa však začne zhoršovať kvalita zobrazenia na displeji diaľkového ovládača alebo keď sa zhoršuje príjem, je nutné batérie vymeniť za nové alkalické batérie. Použitie mangánových batérií skracuje životnosť.
- Priložené batérie sú určené pre počiatočné používanie systému.
  Doba použiteľnosti batérií môže byť krátka podľa dátumu výroby klimatizačnej jednotky.

■ **Diaľkový ovládač**

- Diaľkový ovládač nikdy nevystavujte priamemu slnečnému žiareniu.
- Prach na vysielači alebo prijímači signálu zníži ich citlivosť. Prach utrite jemnou handrou.
- Signálová komunikácia môže byť narušená žiarivkami so štartérom (napríklad striedače) umiestnenými v miestnosti. V takom prípade sa poraďte s pracovníkmi obchodu.
- Ak signál diaľkového ovládača pôsobí na iné zariadenia, presuňte také zariadenia na iné miesto alebo sa poraďte s pracovníkmi obchodu.

■ Nastavenie hodín

1. **Stlačte tlačidlo "CLOCK" (Hodiny).**

   Zobrazí sa 0:00.

   Bliká MON a ◷.

2. **Stlačte tlačidlo "SELECT" a tým nastavíte aktuálny deň týždňa.**

3. **Stlačte tlačidlo "CLOCK" (Hodiny).**

   Bliká ◷.

4. **Stlačte tlačidlo "SELECT" a tým nastavíte hodiny na aktuálny čas.**

   Keď pridržíte tlačidlo " ▲ " alebo " ▼ ", zobrazená hodnota času sa bude rýchlo meniť (rásť alebo klesať).

5. **Stlačte tlačidlo "CLOCK" (Hodiny).**

   Pri stlačení tlačidla počas nastavovania vnútorných hodín vnútornej jednotky diaľkový ovládač nasmerujte vždy na vnútornú jednotku.

   Bliká :.

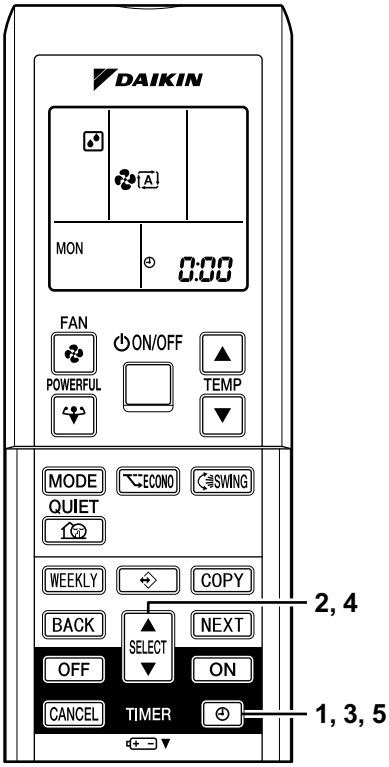

POZNÁMKA

- Ak vnútorné hodiny vnútornej jednotky nie sú nastavené na správny čas, týždenný časovač WEEKLY TIMER nebude fungovať presne.

■ Zapnite istič

- Zapnutie ističa uzatvára klapku. (To je normálny postup.)

POZNÁMKA

■ Tipy pre úsporu energie

- Miestnosť príliš nevychladzujte (nevyhrievajte).
  Udržovanie teploty na rozumnej úrovni pomáha šetriť energiu.
- Okná zakryte záclonou alebo okenicami.
  Zabránenie slnečnému svetlu a prúdeniu vzduchu zvonku zvyšuje účinnosť chladenia (vykurovania).
- Zanesené vzduchové filtre môžu spôsobiť pokles výkonu a plytvanie energiou. Asi raz za dva týždne ich vyčistite.

Odporúčané nastavenia teploty
Pri chladení: 26°C – 28°C Pri kúrení: 20°C – 24°C

■ Uvedomte si prosím:

- Klimatizačné zariadenie má príkon 15-35 W aj, keď zariadenie nie je v prevádzke.
- Keď nechcete klimatizačné zariadenie používať dlhšiu dobu (napríklad na jar alebo na jeseň), vypnite istič.
- Klimatizačné zariadenie používajte pri nasledovných podmienkach:

Režim	Prevádzkové podmienky	Keď sa pokračuje v prevádzke mimo tohto rozsahu
COOL - chladenie	Vonkajšia teplota: 2MK(X)S40/50: 10 až 46°C 2MK(X)S52: –10 až 46°C 3/4/5MK(X)S: –10 až 46°C RK(X)S: –10 až 46°C Vnútorná teplota: 18 až 32°C Vnútorná vlhkosť max. 80%	• Bezpečnostné zariadenie môže zastaviť prevádzku jednotky. (V multi systéme môže slúžiť len na zastavenie prevádzky vonkajšej jednotky.) • Na vnútornej jednotke môže kondenzovať voda a odkvapkávať.
HEAT - ohrev	Vonkajšia teplota: 2MXS40: –10 až 24°C 2MXS50/52: –15 až 24°C 3/4/5MXS: –15 až 24°C RXS: –15 až 24°C Vnútorná teplota: 10 až 30°C	• Bezpečnostné zariadenie môže zastaviť prevádzku jednotky.
DRY - sušenie	Vonkajšia teplota: 2MK(X)S40/50: 10 až 46°C 2MK(X)S52: –10 až 46°C 3/4/5MK(X)S: –10 až 46°C RK(X)S: –10 až 46°C Vnútorná teplota: 18 až 32°C Vnútorná vlhkosť max. 80%	• Bezpečnostné zariadenie môže zastaviť prevádzku jednotky. • Na vnútornej jednotke môže kondenzovať voda a odkvapkávať.

- Prevádzkovanie systému mimo uvedený rozsah vlhkosti alebo teplôt môže spôsobiť, že bezpečnostné zariadenie systém vypne.

Prevádzka AUTO • DRY • COOL • HEAT • FAN

Klimatizačné zariadenie pracuje v prevádzkovom režime podľa výberu používateľa.
Pri budúcom zapnutí bude klimatizačná jednotka pracovať v rovnakom režime.

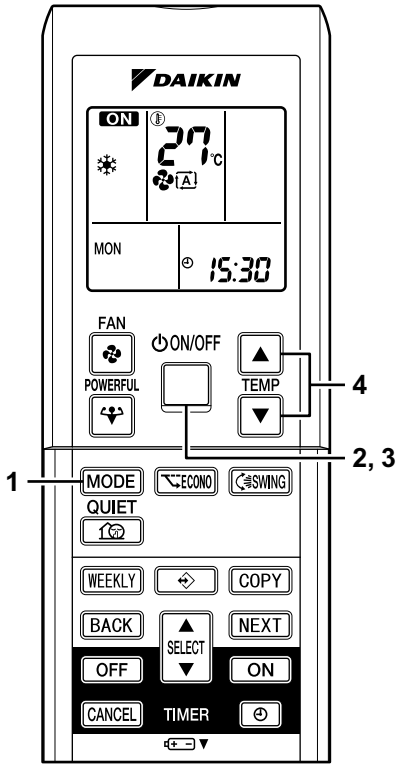

■ Uvedenie do prevádzky

1. Stlačte tlačidlo výberu režimu "MODE" a zvoľte prevádzkový režim.

- Každé zatlačenie tlačidla prepne nastavenie režimu na ďalšiu hodnotu.

A : AUTOMATIKA

: DRY - odvlhčenie

: COOL - chladenie

: HEAT - ohrev

: FAN - ventilátor

Modely len chladenie

Modely s tepelným čerpadlom

2. Stlačte tlačidlo "ON/OFF (ZAP./VYP)".

- Kontrolka OPERATION sa rozsvieti.

■ Uvedenie mimo prevádzku

3. Znovu stlačte tlačidlo "ON/OFF (ZAP./VYP)".

- Kontrolka OPERATION zhasne.

■ Zmena nastavenia teploty

4. Stlačte tlačidlo nastavenia teploty "TEMPERATURE".

Režim DRY - odvlhčenie alebo FAN - ventilátor	Režim AUTO, COOL – chladenie alebo HEAT - ohrev
Nastavenie teploty sa nemení.	Stlačte tlačidlo "▲" pre zvýšenie a tlačidlo "▼" pre zníženie teploty.
	Nastavte teplotu podľa svojho želania. 27°C

■ Nastavenie množstva prúdiaceho vzduchu

5. Stlačte tlačidlo nastavenia ventilátora "FAN".

Režim DRY - odvlhčenie	Režim AUTO, HEAT – ohrev, COOL – chladenie alebo FAN - ventilátor
Nastavenie prúdenia vzduchu sa nemení.	K dispozícii je päť úrovní nastavenia prúdenia vzduchu od " " až po " " a " " a " ".

- Pokojná prevádzka vnútornej jednotky

  Keď je prúdenie vzduchu nastavené na " ", vnútorná jednotka nie je taká hlučná. Tento režim používajte, keď chcete znížiť hlučnosť zariadenia.

  Keď prúdenie vzduchu je nastavené na nižšie hodnoty, môže sa znížiť výkon.

POZNÁMKA

■ **Poznámky k režimu prevádzky HEAT - ohrev**
- Pretože toto klimatizačné zariadenie vyhrieva miestnosť tým, že privádza teplo z vonkajšej jednotky do vnútra, s poklesom vonkajšej teploty výkon jednotky vyhrievania miestnosti klesá. Keď je ohrev nedostatočný, doporučuje sa použiť v kombinácii s klimatizačným zariadením ešte iný zdroj tepla.
- Systém tepelného čerpadla ohrieva miestnosť vďaka obehu horúceho vzduchu po celej miestnosti. Po spustení ohrievania chvíľu trvá, kým sa miestnosť začne ohrievať.
- Pri vyhrievaní sa môže na vonkajšej jednotke objaviť námraza, ktorá znižuje výkon ohrievania. V takom prípade sa systém prepne do režimu odmrazovania, aby sa zbavil námrazy.
- Počas odmrazovania z vnútornej jednotky neprúdi horúci vzduch.

■ **Poznámky k režimu prevádzky COOL - chladenie**
- Ak je vnútorná a vonkajšia teplota vysoká, výkonnosť klimatizácie klesne.

■ **Poznámky k režimu prevádzky DRY - odvlhčenie**
- Čip počítača pracuje tak, aby odstránil vlhkosť zo vzduchu miestnosti. Súčasne sa snaží udržať teplotu v miestnosti na rovnakej úrovni. Automaticky riadi teplotu a výkon ventilátora, takže ručné nastavenie týchto funkcií je nemožné.

■ **Poznámky k režimu prevádzky AUTO – automatický režim**
- V režime prevádzky AUTO si systém volí nastavenie teploty a zodpovedajúci režim prevádzky (COOL – chladenie alebo HEAT – ohrev) podľa teploty v miestnosti pri zapnutí prevádzky.
- Systém v pravidelných intervaloch automaticky uskutočňuje opakované nastavovanie tak, aby udržal teplotu v miestnosti na úrovni nastavenej používateľom.
- Keď nechcete používať zariadenie v režime AUTO, môžete ľubovoľne zmeniť režim a nastavenie ručne.

■ **Poznámka k nastaveniu množstva prúdiaceho vzduchu**
- V prípade nižšieho prietoku vzduchu tiež klesá chladiaci (ohrievací) účinok zariadenia.

Nastavenie smeru prúdenia vzduchu

Pre zlepšenie celkového pocitu pohodlia sa dá meniť nastavenie smeru prúdenia vzduchu.

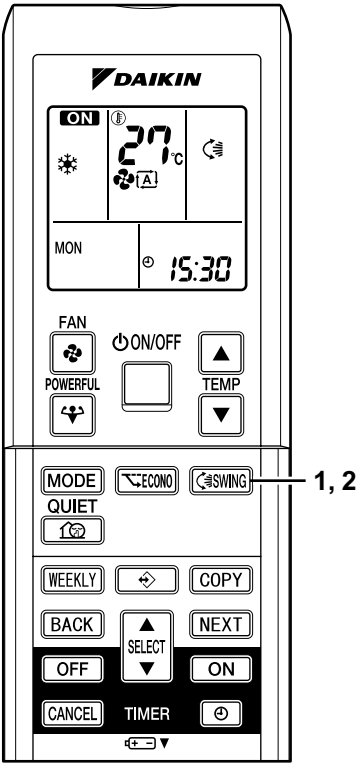

■ Nastavenie vodorovných lamiel (klapka)

1. **Stlačte tlačidlo "SWING ".**
   - sa zobrazí na LCD a klapky sa začnú vyklápať.
2. **Akonáhle klapka dosiahne požadovanú polohu, stlačte znovu tlačidlo "SWING ".**
   - Pohyb klapky sa zastaví.
   - " " zmizne z LCD.

■ Nastavenie zvislých lamiel (žaluzie)

Držte gombík a pohybujte žaluzím.
(Nájdete gombík na ľavej strane a pravej strane žaluzí.)

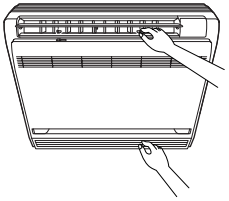

Poznámky o uhloch klapiek a žaluzí

- Ak nezvolíte možnosť "SWING", mali by ste v režime HEAT (1) nastaviť klapku do skoro vodorovnej polohy a v režime COOL (CHLADENIE) alebo DRY (SUŠENIE) (2) do zvislej polohy smerom hore za účelom dosiahnutia optimálneho výkonu.

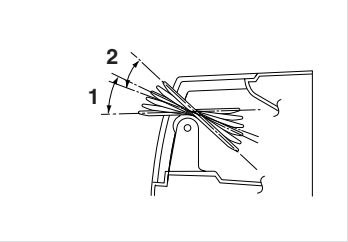

■ **POZOR**

- Pri ručnom nastavení klapky jednotku vypnite a na opätovné spustenie jednotky použite diaľkový ovládač.
- Pri nastavovaní žaluzí postupujte opatrne. Vo vnútri výstupu vzduchu sa ventilátor otáča vysokými otáčkami.

■ Voľba smeru prúdenia vzduchu

- Podľa toho, čo sa vám hodí, vykonajte voľbu smeru prúdenia vzduchu.

Pri nastavení prepínača smeru prúdenia vzduchu do polohy

.

- Klimatizácia sa automaticky rozhodne o správnom smere prúdenia v závislosti od režimu prevádzky alebosituácie.

Režim prevádzky	Situácia	Spôsob prúdenia
Režim chladenia (COOL)	• Ak je izba úplne studená alebo ak od zapnutia klimatizácie uplynula hodina.	• Aby vzduch neprúdil priamo na ľudí, vzduch vychádza z horného výstupu vzduchu, izbová teplota je vyrovnaná.
	• Na začiatku prevádzky alebo inokedy, keď nie je izba úplne vychladená.	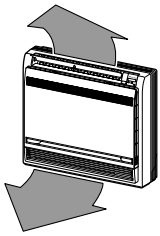 • Vzduch prúdi z horného a dolného výstupu vzduchu pre vysokorýchlostné chladenie počas režimu chladenia COOL a pre naplnenie izby teplým vzduchom počas režimu kúrenia HEAT.
Režim kúrenia HEAT	• V inom čase, než je uvedené nižšie: (Normálny čas.)	
	• Na začiatku alebo keď je teplota vzduchu nízka.	• Tak, aby vzduch neprúdil priamo na ľudí. Vzduch vychádza z horného výstupu vzduchu.

- Počas suchého režimu Dry tak, aby studený vzduch neprúdil priamo na ľudí, vychádza vzduch z horného výstupu vzduchu.

Pri nastavení prepínača smeru prúdenia vzduchu do polohy

.

- Bez ohľadu na režim prevádzky alebo situáciu vzduch prúdi z horného výstupu vzduchu.
- Tento prepínač použite, ak nechcete, aby vzduch vychádzal z dolného výstupu vzduchu. (Počas spánku a pod.)

⚠ UPOZORNENIE

- Nepokúšajte sa nastaviť klapku rukou.
- Ak ju nastavíte rukou, mechanizmus nemusí fungovať správne alebo z výstupu vzduchu môže vychádzať kondenzát.

Prevádzka na plný výkon POWERFUL

Funkcia POWERFUL rýchlo maximalizuje účinky chladenia (ohrevu) v ľubovoľnom prevádzkovom režime. Tieto funkcie umožňujú využiť maximálny výkon zariadenia.

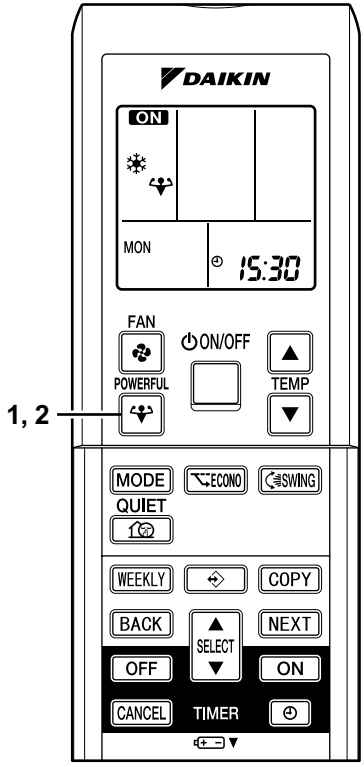

■ Zapnutie plného výkonu POWERFUL

1. Stlačte tlačidlo "POWERFUL".

- Režim prevádzky POWERFUL končí po 20 minútach. Potom systém automaticky prejde späť na nastavenie použité pred vyvolaním režimu plného výkonu POWERFUL.
- Pri použití prevádzky plného výkonu POWERFUL sa nedajú používať niektoré funkcie.
- " " Na displeji LCD sa rozsvieti.

■ Zrušenie funkcie plného výkonu POWERFUL

2. Znovu stlačte tlačidlo "POWERFUL".

- " " zmizne z LCD.

POZNÁMKA

■ **Poznámky k režimu prevádzky POWERFUL**

- Režim prevádzky na plný výkon POWERFUL sa nemôže používať spolu s režimami prevádzky ECONO alebo QUIET.
  Prednosť sa dáva funkcii tlačidla, ktoré sa stlačilo naposledy.
- Režim prevádzky POWERFUL sa dá nastaviť len, ak jednotka beží. Stlačením tlačidla zastavenia prevádzky sa zrušia nastavenia a z LCD displeja zmizne " ".
- **V režime chladenia COOL a ohrevu HEAT**
  K maximalizácii výkonu chladenia (ohrevu) sa musí zvýšiť výkon vonkajšej jednotky a prúdenie vzduchu musí byť nastavené na maximum.
  Nastavenie teploty a prúdenia vzduchu sa nedá meniť.
- **V režime odvlhčenia DRY**
  Nastavenie teploty sa zníži o 2,5°C a prúdenie vzduchu sa nepatrne zvýši.
- **V režime ventilátora FAN**
  Prúdenie vzduchu sa pevne nastaví na maximum.
- **Pri použití nastavenia prioritnej miestnosti**
  Viď "Poznámka pre multi systém" (strana 24)

Režim pokojnej prevádzky vonkajšej jednotky – OUTDOOR UNIT QUIET

Režim pokojnej prevádzky vonkajšej jednotky – OUTDOOR UNIT QUIET zníži úroveň hlučnosti vonkajšej jednotky zmeny frekvencie a otáčok ventilátora na vonkajšej jednotke. Funkcia je vhodná počas noci.

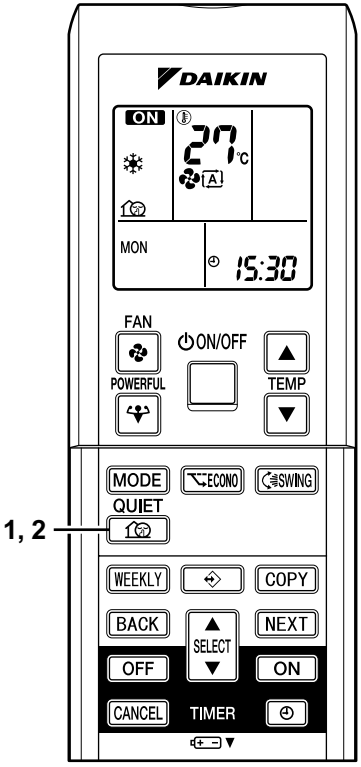

■ Spustenie režimu pokojnej prevádzky vonkajšej jednotky – OUTDOOR UNIT QUIET

1. Stlačte "tlačidlo QUIET".

- "Na displeji LCD sa rozsvieti ".

■ Zrušenie režimu pokojnej prevádzky vonkajšej jednotky – OUTDOOR UNIT QUIET

2. Znova stlačte "tlačidlo QUIET".

- " " zmizne z LCD.

POZNÁMKA

■ Poznámka ku režimu pokojnej prevádzky vonkajšej jednotky OUTDOOR UNIT QUIET

- Pri použití multi systému táto funkcia pracuje len, keď je na všetkých ovládaných vnútorných jednotkách nastavený režim prevádzky OUTDOOR UNIT QUIET.
  Napriek tomu, ak používate nastavenie prioritnej miestnosti viď "Poznámka pre multi systém" (strana 24)
- Táto funkcia je k dispozícii v režimoch COOL, HEAT a AUTO.
  (Nie je k dispozícii v režime FAN a DRY.)
- Režim prevádzky na plný výkon POWERFUL a pokojnej prevádzky vonkajšej jednotky OUTDOOR UNIT QUIET sa nemôžu používať súčasne.
  Prednosť sa dáva funkcii tlačidla, ktoré sa stlačilo naposledy.
- Keď sa prevádzka zastaví použitím diaľkového ovládača alebo hlavného vypínača pri použití režimu pokojnej prevádzky vonkajšej jednotky – OUTDOOR UNIT QUIET, " " zostane na displeji diaľkového ovládača.

Režim prevádzky ECONO

Režim prevádzky ECONO je funkciou, ktorá umožňuje účinnú prevádzku pri nižšej maximálnej spotrebe energie.

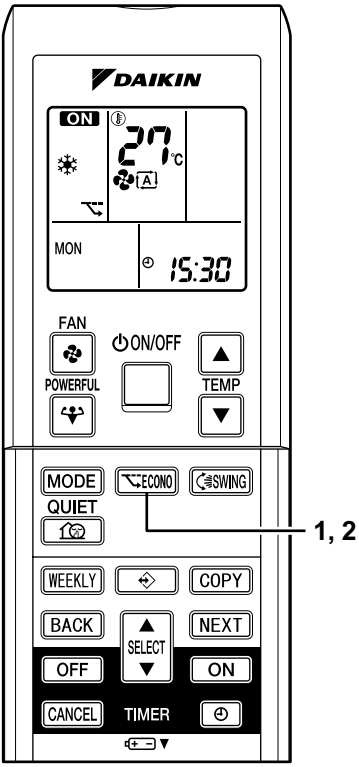

■ Spustenie režimu prevádzky ECONO

1. Stlačte "tlačidlo ECONO".

- "Na displeji LCD sa rozsvieti ".

■ Zrušenie režimu prevádzky ECONO

2. Stlačte "tlačidlo ECONO" znova.

- " " zmizne z LCD.

POZNÁMKA

- Režim prevádzky ECONO sa dá nastaviť len, ak jednotka beží. Stlačením tlačidla zastavenia prevádzky sa zrušia nastavenia a z LCD displeja zmizne " ".
- Režim prevádzky ECONO je funkciou, ktorá umožňuje účinnú prevádzku obmedzením spotreby energie vonkajšej jednotky (frekvencia zapínania prevádzky).
- Režim prevádzky ECONO funguje v režimoch AUTO, COOL, DRY a HEAT.
- Režim prevádzky na plný výkon POWERFUL a ECONO sa nemôžu používať súčasne. Prednosť sa dáva funkcii tlačidla, ktoré sa stlačilo naposledy.
- Spotreba energie nemusí klesnúť aj keď sa používa režim prevádzky ECONO, kde je úroveň spotreby energie už nízka.

Režim prevádzky časovača TIMER

Funkcie časovača sú užitočné pre automatické zapínanie a vypínanie klimatizačnej jednotky v noci alebo ráno. Používať sa dá tiež kombinácia vypnutia (OFF TIMER) a zapnutie časovačom (ON TIMER).

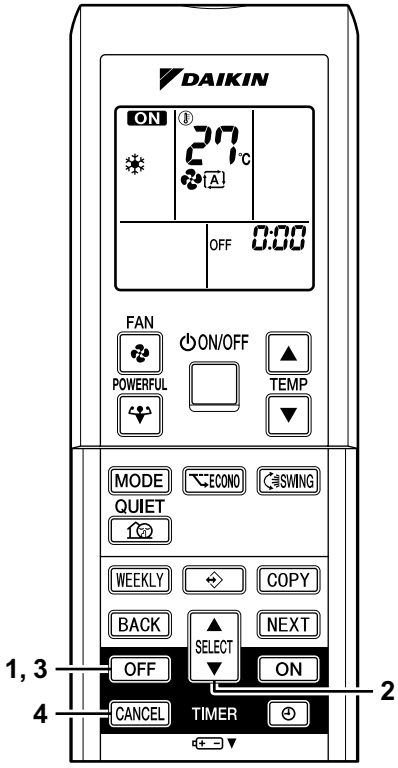

■ Použitie režimu prevádzky OFF TIMER

- Kontroluje správne nastavenie času.
  Keď nie je čas nastavený správne, nastavte ho. (strana 9)

1. Stlačte "tlačidlo OFF TIMER".

Zobrazí sa 0:00 .

Bliká OFF .

2. Stlačte "tlačidlo SELECT" a držte ho stlačené, kým nastavenie času nedosiahne bod, ktorý chcete.

- Každé stlačenie ľubovoľného tlačidla zvýši alebo zníži nastavenie času o 10 minút. Držanie stlačeného tlačidla mení nastavenie rýchlo.

3. Znovu stlačte tlačidlo vypnutia časovačom "OFF TIMER".

- Kontrolka časovača TIMER sa rozsvieti.

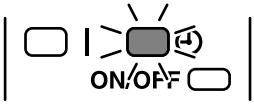

■ Zrušenie režimu prevádzky OFF TIMER (vypnutie časovačom)

4. Stlačte tlačidlo "CANCEL".

- Kontrolka časovača (TIMER) zhasne.

Poznámky

- Keď je časovač (TIMER) nastavený, aktuálny čas sa nezobrazuje.
- Keď nastavíte na ON, OFF TIMER, nastavenie času sa uloží do pamäte. (Pri výmene batérií diaľkového ovládača sa obsah pamäte vymaže.)
- Pokiaľ jednotku ovláda nastavenie časovača (ON/OFF TIMER), môže sa skutočná doba prevádzky líšiť od času zadaného používateľom. (Maximálne približne 10 minút)

■ NOČNÝ REŽIM

Ak je nastavené vypnutie časovačom (OFF TIMER), klimatizačné zariadenie automaticky upraví nastavenie teploty (0,5°C smerom hore v režime chladenia a 2,0°C dole v režime ohrevu), aby nedošlo k nadmernému ochladeniu či ohrevu miestnosti, čo by rušilo váš spánok.

Použitie režimu prevádzky ON TIMER

- Kontroluje správne nastavenie času. Keď nie je čas nastavený správne, nastavte ho. (strana 9).

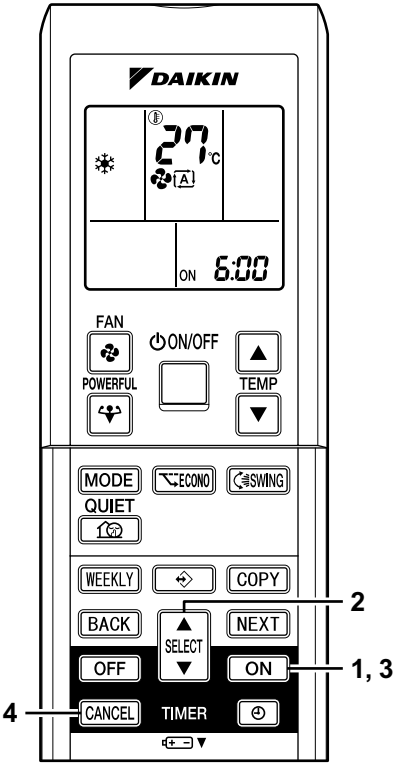

1. **Stlačte "tlačidlo ON TIMER".**

   Zobrazí sa 6:00.

   Bliká ON .

2. **Stlačte "tlačidlo SELECT" a držte ho stlačené, kým nastavenie času nedosiahne bod, ktorý chcete.**
   - Každé stlačenie tlačidla zvýši alebo zníži nastavenie času o 10 minút. Držanie stlačeného tlačidla mení nastavenie rýchlo.

3. **Stlačte tlačidlo zapnutia časovačom "ON TIMER".**
   - Kontrolka časovača TIMER sa rozsvieti.

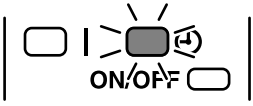

Zrušenie zapínania časovačom - ON TIMER

4. **Stlačte tlačidlo "CANCEL".**
   - Kontrolka časovača (TIMER) zhasne.

Kombinácia funkcií časovača – zapnutie (ON TIMER) a vypnutie (OFF TIMER)

- Príklad nastavenia kombinácie dvoch časovačov je uvedený nižšie.

(Príklad)
Aktuálny čas 23:00
(ovládanie jednotky)
OFF TIMER na 0:00 *
ON TIMER na 7:00 dop. *
* = v kombinácii

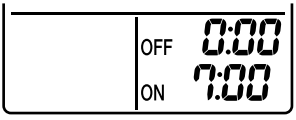

POZOR

■ **V nasledovných prípadoch znovu nastavte časovač.**
- Po vypnutí ističa.
- Po zlyhaní elektrického napájania.
- Po výmene batérií v diaľkovom ovládači.

Režim prevádzky WEEKLY TIMER

Pre každý deň týždňa je možné uložiť až 4 nastavenia časovača.

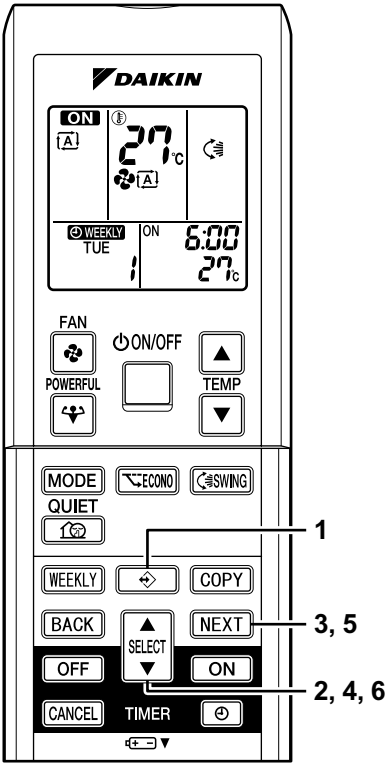

■ Použitie režimu prevádzky WEEKLY TIMER

- Presvedčte sa, či sú nastavené deň v týždni a čas. Ak nie, nastavte deň týždňa a čas. (strana 9)
- Nasledovný postup je nutné vykonať pri rezervovaní na pondelok pre utorok 6:00 /27°C.

1. Stlačte tlačidlo "[ ]".

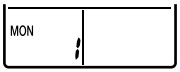

2. Stlačte "tlačidlo SELECT" a tým nastavíte požadovaný deň týždňa.

3. Stlačte "tlačidlo NEXT".

- Bude nastavený deň týždňa.
- " WEEKLY " a " ON " blikajú.

4. Stlačte "tlačidlo SELECT" a tým vyberiete požadovaný režim.

- " WEEKLY " a " ON " alebo " OFF " budú blikať.

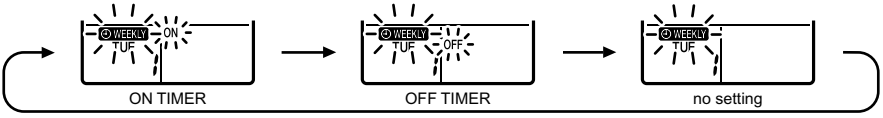

- Ak sa chcete dostať na nastavenie nasledovnej rezervácie vyberte "bez nastavenia".

5. Stlačte "tlačidlo NEXT".

- Nastaví sa týždenný režim.

6. Stlačte "tlačidlo SELECT" a tým vyberiete požadovaný čas.

- " WEEKLY " a " 6:00 " blikajú.
- Čas sa dá nastaviť medzi 0:00 a 23:50 v 10 minútových intervaloch.

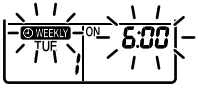

- Stlačte "tlačidlo BACK" a tak sa vrátite na nastavenie režimu.

7. Stlačte "tlačidlo NEXT".

- Nastaví sa čas.

8. Stlačte "tlačidlo SELECT" a tým vyberiete požadovanú teplotu.

- " WEEKLY " a teplota blikajú.
- Teplota sa dá nastaviť medzi 10°C a 32°C.

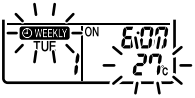

- Ak sa chcete vrátiť na nastavenie času, stlačte "tlačidlo BACK".
- Natavená teplota sa zobrazí len, ak je zapnuté nastavenie režimu

9. Stlačte "tlačidlo NEXT".

- Nastaví sa teplota.

10. Stlačte "tlačidlo NEXT" a tak prejdete na nastavenie nasledovnej rezervácie.

- Použitím toho istého postupu nastavte nasledovné.

11. Stlačte "tlačidlo [ ]" a tým ukončíte nastavenie.

- Diaľkový ovládač nasmerujte na klimatizáciu a stlačte tlačidlá ovládania. Klimatizácia pípne a prevádzková kontrolka bude blikať.

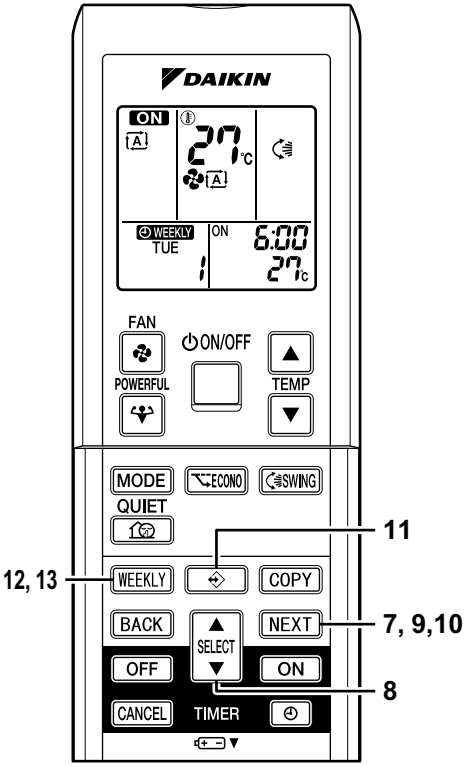

12. Stlačte "tlačidlo WEEKLY" a tým zapnete režim prevádzky WEEKLY.

- " WEEKLY " sa zobrazí na displeji.
- Kontrolka časovača TIMER sa rozsvieti.
- " WEEKLY " sa zobrazí len, ak je nastavený WEEKLY TIMER.

13. Znova stlačte "tlačidlo WEEKLY" a tým vypnete režim prevádzky WEEKLY.

- Z displeja zmizne " WEEKLY ".
- Kontrolka časovača (TIMER) zhasne.

POZNÁMKA

■ **WEEKLY TIMER**

- Nezabudnite najprv nastaviť čas na diaľkovom ovládači.
- Deň týždňa, čas a ON/OFF sa môžu nastaviť pomocou WEEKLY TIMER. Pre ON-TIMER sú iné nastavenia, než sú zobrazené vyššie, založené na nastaveniach diaľkového ovládača tesne pred začatím prevádzky.
- "Tlačidlo WEEKLY" aktivuje alebo deaktivuje rezerváciu.
- Pri nastavení WEEKLY TIMER stlačte "tlačidlo [⊕]" a urobte rezerváciu podľa uvedených postupov.
- Len čas a nastavená teplota pomocou weekly timer sú odoslané "tlačidlom [⊕]".
  Weekly timer nastavte len po nastavení režimu prevádzky, výkonu ventilátora a smeru ventilátora.
- Pomocou WEEKLY TIMER je možné rezervovať až 4 nastavenia za deň a až 28 nastavení za týždeň. Ak je rezervácia deaktivovaná pomocou "tlačidla WEEKLY" aktivovaná znova, použije sa posledná vykonaná rezervácia.
- Chladenie: Jednotka funguje pri 18°C aj, keď je natavená na 10 až 17°C.
- Vykurovanie: Jednotka funguje pri 30°C aj, keď je natavená na 31 až 32°C.
- Vypnutie ističa, elektrického napájania a iné podobné udalosti ukončia prevádzku vnútorných hodín vnútornej jednotky. Hodiny resetujte. (strana 9)

■ Potvrdenie rezervácie

- Rezervácia môže byť potvrdená.

1. Stlačte tlačidlo "[⊕]".

- Zobrazí sa deň v týždni pre tento deň.

2. Stlačte "tlačidlo SELECT", tým vyberiete deň v týždni a číslo rezervácie, ktorá sa má potvrdiť.

3. Stlačte tlačidlo "[⊕]".

- Potvrdenie rezervácie je ukončené.

■ Zrušenie všetkých rezervácií

4. Počas 5 sekúnd držte stlačené "tlačidlo WEEKLY". Táto operácia nie je účinná, lebo je nastavený WEEKLY TIMER.

- Všetky rezervácie budú zrušené.

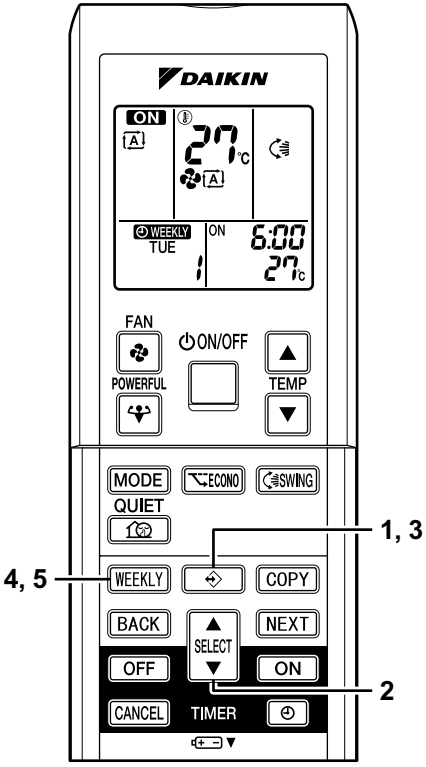

■ Zrušenie jednotlivých rezervácií

5. Počas 5 sekúnd držte stlačené "tlačidlo WEEKLY".
- Bude zrušená vybratá rezervácia.

■ Nastavenie WEEKLY TIMER použitím kopírovacieho režimu

- Vytvorená rezervácia a tie isté nastavenia použité pre iný deň v týždni sa môžu jednoducho kopírovať.

1. Stlačte tlačidlo "[ ]".

2. Na potvrdenie kopírovaného dňa v týždni stlačte "tlačidlo SELECT".

3. Stlačte "tlačidlo COPY".
- Tým sa aktivuje režim kopírovania.

4. Stlačte "tlačidlo SELECT" a tým vyberiete konečný deň týždňa.

5. Stlačte "tlačidlo COPY".
- Rezervácia sa bude kopírovať do vybratého dňa týždňa. Bude sa kopírovať celá rezervácia vybratého dňa týždňa.

6. Stlačte "tlačidlo [ ]".
- Opustite kopírovací režim.

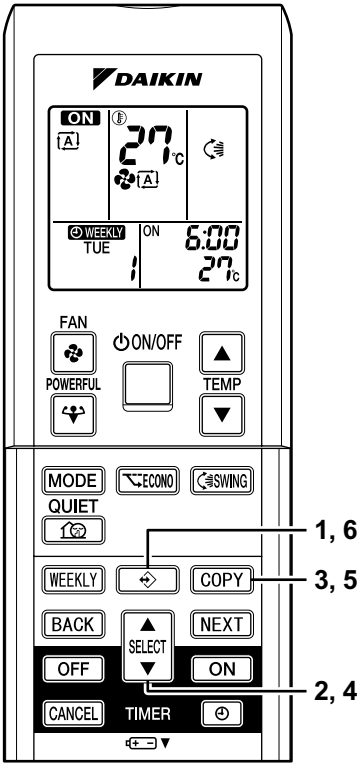

POZNÁMKA

■ **Kopírovací režim COPY MODE**
- V režime kopírovania sa kopíruje celá rezervácia zdrojového dňa týždňa. Po ukončení kopírovania sa môžu vykonať podrobné nastavenia.
- WEEKLY TIMER a ON/OFF timer sa nemôžu používať súčasne. ON/OFF timer má prioritu, ak je nastavený, pričom je WEEKLY TIMER stále aktívny. WEEKLY TIMER je aktivovaný po ukončení rezervovaného ON/OFF timera.

Poznámka Multi systému

《 Čo je "Multi systém"? 》

Tento systém má jednu vonkajšiu jednotku pripojenú k viacerým vnútorným jednotkám.

1 Vonkajšia jednotka

2 Obývacia izba

3 Miestnosť A

4 Miestnosť B

5 Miestnosť C

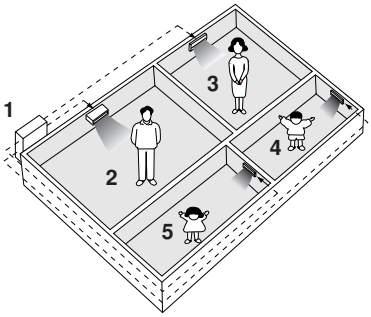

■ Voľba režimu prevádzky

1. S prítomným ale neaktívnym nastavením priority miestnosti (Priority Room Setting) alebo neprítomným.

Ak je v prevádzke viac ako jedna vnútorná jednotka, priorita je daná prvej jednotke, ktorá bola zapnutá. V tomto prípade nastavte jednotky, ktoré sú zapnuté neskôr do toho istého režimu prevádzky (*1), ako je prvá jednotka.

Inak vstúpia do režimu Standby a kontrolka prevádzky začne blikať, ale to neznamená poruchu.

(*1)

- Súčasne sa môže používať režim COOL, DRY a FAN.
- Režim AUTO automaticky vyberá režim COOL alebo HEAT na základe izbovej teploty.
  Preto je pri výbere toho istého režimu, ako je v miestnosti, k dispozícii režim AUTO u prvej zapnutej jednotky.
  <UPOZORNENIE>
  Normálne má prioritu režim prevádzky v miestnosti, kde bola jednotka spustená ako prvá, ale nasledovné situácie sú výnimkou, preto si ich zapamätajte.
  Ak režim prevádzky prvej miestnosti je **režim vetrania (FAN Mode)**, potom použitie **režimu kúrenia (Heating Mode)** v ľubovoľnej miestnosti dá prioritu **kúreniu**. V tejto situácii klimatizačné zariadenie beží v režime vetrania (FAN Mode), prejde do režimu standby a kontrolka prevádzky bliká.

2. Ak je nastavenie priority miestnosti aktívne (Priority Room Setting)

Viď "Nastavenie prioritnej miestnosti".

■ Režim NIGHT QUIET (Pokojný chod v noci) (K dispozícii len pre prevádzku chladenia)

Režim NIGHT QUIET (Pokojný chod v noci) vyžaduje počas inštalácie počiatočné naprogramovanie. Poraďte sa prosím s vašim obchodným zástupcom alebo predajcom.
Režim NIGHT QUIET znižuje hlučnosť prevádzky vonkajšej jednotky počas nočných hodín, aby nedochádzalo k obťažovaniu susedov.

- Režim NIGHT QUIET sa aktivuje, ak teplota klesne 5°C a viac pod najvyššiu teplotu, ktorá bola toho dňa zaznamenaná. Preto ak rozdiel teplôt je menej ako 5°C, táto funkcia sa neaktivuje.
- Režim NIGHT QUIET nepatrne znižuje účinnosť chladenia (kúrenia) jednotky.

Režim pokojnej prevádzky vonkajšej jednotky – OUTDOOR UNIT QUIET (strana 16)

1. **S prítomným ale neaktívnym nastavením priority miestnosti (Priority Room Setting) alebo neprítomným.**

   Ak sa používa funkcia prevádzky pokojného chodu vonkajšej jednotky OUTDOOR UNIT QUIET spolu s multisystémom, nastavte všetky vnútorné jednotky pomocou ich diaľkových ovládačov na režim prevádzky OUTDOOR UNIT QUIET.
   Pri rušení prevádzky OUTDOOR UNIT QUIET (POKOJNÝ CHOD VONKAJŠEJ JEDNOTKY), zrušte jednu z prevádzkovaných vnútorných jednotiek použitím jej diaľkového ovládača.
   Napriek tomu zostáva zobrazenie prevádzky OUTDOOR UNIT QUIET (POKOJNÝ CHOD VONKAJŠEJ JEDNOTKY) na diaľkovom ovládači pre ostatné miestnosti.
   Odporúčame uvoľniť všetky miestnosti použitím ich diaľkových ovládačov.

2. **Ak je nastavenie priority miestnosti aktívne (Priority Room Setting)**

   Viď "Nastavenie prioritnej miestnosti".

Zablokovanie režimu Chladenie/Kúrenie (K dispozícii len u modelov s čerpadlom kúrenia)

Zablokovanie režimu Chladenie/Kúrenie vyžaduje počas inštalácie počiatočné naprogramovanie. Poraďte sa prosím s vašim obchodným zástupcom alebo predajcom. Zablokovanie režimu Chladenie/Kúrenie vynútene prestavuje jednotku buď do režimu Chladenie alebo režimu Kúrenie. Táto funkcia je vhodná, ak chcete nastaviť všetky vnútorné jednotky pripojené k multisystému v rovnakom režime prevádzky.

■ Nastavenie prioritnej miestnosti

Nastavenie prioritnej miestnosti vyžaduje počas inštalácie počiatočné naprogramovanie. Poraďte sa prosím s vašim obchodným zástupcom alebo predajcom.
Miestnosť označená ako prioritná preberá prioritu v nasledovných situáciách;

1. Priorita režimu prevádzky

Ak má režim prevádzky prioritnej miestnosti prednosť, užívateľ môže zvoliť iný režim prevádzky.

⟨Príklad⟩

* Miestnosť A je v príkladoch prioritná miestnosť.
Ak sa v miestnosti A zvolil režim COOL (Chladenie) pri prevádzke nasledovných režimov v miestnostiach B, C a D:

Režim prevádzky v miestnosti B, C a D	Stav miestnosti B, C a D ak jednotka v miestnosti A je v režime COOL
COOL alebo DRY alebo FAN	Udržiavaný aktuálny režim prevádzky
HEAT - ohrev	Jednotka vstupuje do režimu Standby. Prevádzka sa obnoví, ak jednotka v miestnosti A zastaví prevádzku.
AUTOMATIKA	Ak je jednotka nastavená do režimu COOL (Chladenie), prevádzka pokračuje. Ak je nastavená do režimu HEAT (Kúrenie), vstupuje do režimu Standby. Prevádzka sa obnoví, ak jednotka v miestnosti A zastaví prevádzku.

2. Priorita, ak sa používa prevádzka so zvýšeným výkonom POWERFUL

⟨Príklad⟩

* Miestnosť A je v príkladoch prioritná miestnosť.
Všetky jednotky v miestnostiach A, B, C a D sú v prevádzke. Ak je jednotka v miestnosti A v prevádzke so zvýšeným výkonom POWERFUL, prevádzkový výkon sa koncentruje na miestnosť A. V takom prípade účinnosť chladenia (kúrenia) jednotiek B,C a D sa môže nepatrne znížiť.

3. Priorita pri použití prevádzky OUTDOOR UNIT QUIET (POKOJNÝ CHOD VONKAJŠEJ JEDNOTKY)

⟨Príklad⟩

* Miestnosť A je v príkladoch prioritná miestnosť.
Práve nastavením jednotky v miestnosti A na POKOJNÚ prevádzku klimatizačné zariadenie spustí prevádzku OUTDOOR UNIT QUIET (POKOJNÝ CHOD VONKAJŠEJ JEDNOTKY).
Nesmiete nastavovať všetky prevádzkované vnútorné jednotky do POKOJNEJ (QUIET) prevádzky.

Starostlivosť a čistenie

UPOZORNENIE **Pred čistením jednotky ju vypnite a vypnite tiež istič.**

Jednotky

■ Vnútorná jednotka, vonkajšia jednotka a diaľkový ovládač

1. **Prach utrite suchou jemnou handrou.**

■ Čelný panel

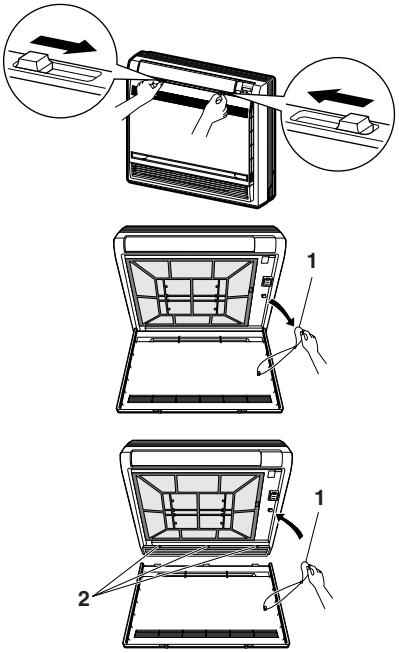

1. **Otvorte čelný panel.**
   - Posúvajte dva dorazy na ľavej a pravej strane vo vnútri, kým nezapadnú.
2. **Odoberte čelný panel.**
   - Odoberte retiazku.
   - Umožnenie čelnému panelu, aby spadol smerom dopredu, vám umožní ho odobrať.
3. **Vyčistite čelný panel.**
   - Utrite ju jemnou handrou namočenou vo vode.
   - Používajte len neutrálne čistiace prostriedky.
   - Keď mriežku umývate vo vode, po umytí ho utrite handrou a vysušte v tieni.
4. **Nasaďte čelný panel.**
   - Čelný panel zasuňte do drážok v jednotke (3 miesta).
   - Retiazku nasaďte na pravú vnútornú stranu čelnej mriežky.
   - Pomaly uzavrite panel.

     1 Retiazka

     2 Čelný panel umiestnite do drážok.

⚠ UPOZORNENIE

- Nedotýkajte sa kovových dielov vo vnútri vnútornej jednotky, keďže to môže mať za následok zranenie.
- Pri odoberaní alebo nasadzovaní čelného panela používajte pevnú a stabilnú stoličku. Postupujte opatrne.
- Pri odoberaní alebo nasadzovaní čelného panela bezpečne čelný panel podoprite rukou, aby nespadol.
- Pri čistení nepoužívajte vodu teplejšiu ako 40°C, benzín, petrolej, riedidlo, iné prchavé oleje, leštiace prípravky, hrubé kefy a iné drsné, brúsne materiály a predmety.
- Po vyčistení čelný panel opäť bezpečne nasaďte na správne miesto.

Filtre

1. **Otvorte čelný panel. (strana 27)**

2. **Demontujte vzduchový filter.**
   - Stlačte jazýček na pravej a ľavej strane vzduchového filtra nepatrne smerom dole, potom potiahnite smerom hore.

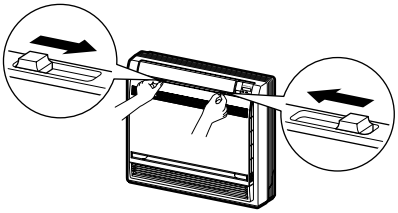

3. **Odoberte filter na čistenie vzduchu s fotokatalytickým dezodorizačným filtrom.**
   - Držte úchytky rámu a odoberte jazýčky na 4 miestach.

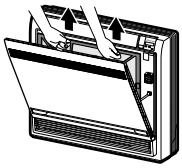

4. **Jednotlivé filtre vyčistite alebo vymeňte.**

   1 Filter na čistenie vzduchu alebo s fotokatalytickou dezodorizačnou funkciou

   2 Vzduchový filter

   Pozri nižšie.

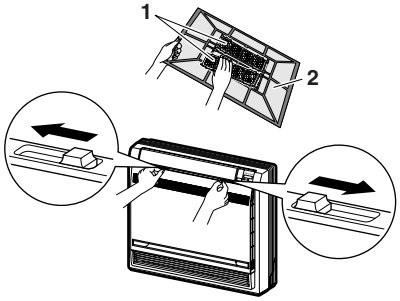

5. **Nasaďte vzduchový filter a filter na čistenie vzduchu s foto-katalytickým dezodorizačným filtrom na pôvodné miesto a čelný panel uzavrite.**
   - Prevádzka bez vzduchových filtrov môže mať za následok vznik problémov, pretože vo vnútri jednotky sa môže hromadiť prach.

■ Vzduchový filter

Vzduchové filtre umyte vodou alebo ich vyčistite vysávačom.

- Keď prach na filtroch pevne drží a nie je ľahké ho odstrániť, filtre opláchnite neutrálnym čistiacim prostriedkom rozpusteným vo vlažnej vode a potom filtre vysušte v tieni.
- Vzduchové filtre sa doporučuje čistiť každé dva týždne.

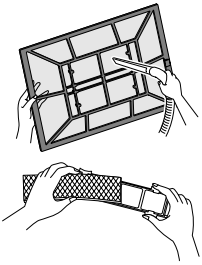

■ Titánium apatitový filter na čistenie vzduchu s fotokatalytickým dezodorizačným filtrom

Filter na čistenie vzduchu s fotokatalytickou dezodorizačnou funkciou sa dá obnoviť každých 6 mesiacov, pokiaľ ho umyjete vodou. Filter doporučujeme vymeniť raz za 3 roky.

[Údržba]

1. **Vysajte prach a ak je príliš znečistený, namočte ho do teplej vody na asi 10 až 15 minút.**
2. **Pri umývaní vodou filter nikdy nevyberajte z rámu.**
3. **Po umytí vytraste zvyšnú vodu a filter nechajte vyschnúť v tieni.**
4. **Pretože je materiál filtra vyrobený z papiera, filter, ktorý zbavujete vody, nežmýkajte ani nestláčajte.**

[Výmena]

1. **Vyberte úchytky rámu filtra a filter vymeňte za nový.**
   - Starý vzduchový filter zlikvidujte ako horľavý odpad.

POZNÁMKA

- Prevádzka so znečistenými filtrami:
  (1) Nemôže vzduch zbaviť zápachu. (2) Nemôže vzduch vyčistiť.
  (3) Jednotka dosahuje pri chladení (4) Môžu spôsobovať zápach.
  alebo ohreve slabé výsledky.
- Pri objednávke filtrov na čistenie vzduchu s fotokatalytickou dezodorizačnou funkciou sa poraďte so servisnými pracovníkmi obchodu, kde ste klimatizačné zariadenie kúpili.
- Starý vzduchový filter zlikvidujte ako horľavý odpad.

Položka	Objednávacie číslo
1 sada titánio-apatitového fotokatalytického dezodorizačného filtra (bez rámu)	KAF968A42

Kontrola

Skontrolujte základňu, podstavec a ostatné inštalácie vonkajšej jednotky, či nedošlo k ich korózii alebo poškodeniu.
Skontrolujte, či nič neblokuje nasávanie ani vyfukovanie vzduchu vnútornej a vonkajšej jednotky.
Skontrolujte, či počas prevádzky chladenia (COOL) alebo odvlhčenia (DRY) odpadová voda bez problémov odteká. • Keď sa neobjavuje žiadna odpadová voda, uniká z vnútornej jednotky pravdepodobne nejakou netesnosťou. V takom prípade zastavte prevádzku jednotky a poraďte sa so servisnou predajňou.

■ Pred dlhším vypnutím

1. **Pri peknom počasí spustite na niekoľko hodín "len ventilátor (FAN)", aby sa vnútro jednotky vysušilo.**
   - Stlačte tlačidlo "MODE" a zvoľte prevádzku "Ventilátor " (FAN).
   - Stlačte tlačidlo "ON/OFF" a zariadenie spustite.
2. **Po ukončení prevádzky vypnite istič klimatizačnej jednotky v miestnosti.**
3. **Vzduchové filtre vyčistite a znovu nasaďte.**
4. **Batérie vyberte z diaľkového ovládača.**

POZNÁMKA

- Ak je zapojená multi vonkajšia jednotka, uistite sa, že sa pred použitím prevádzky ventilátora v inej miestnosti nepoužíva prevádzka kúrenia. (strana 24)

Odstránenie porúch

Nasledujúce prípady nepredstavujú poruchy.

Nasledujúce prípady nie sú poruchy klimatizačnej jednotky, ale majú svoje dôvody. Jednotku môžete používať aj ďalej.

Prípad	Vysvetlenie
Jednotka sa nespustila. • Keď ste stlačili tlačidlo ON/OFF, okamžite potom sa prevádzka jednotky zastavila. • Keď bol zmenený režim prevádzky jednotky.	• Účelom je ochrana klimatizačnej jednotky. Počkajte asi 3 minúty.
Z klimatizačnej jednotky nezačne hneď po spustení ohrevu prúdiť horúci vzduch.	• Klimatizačná jednotka sa zahrieva. Počkajte asi 1 až 4 minúty. (Systém začne ohrievať výstupný vzduch až v okamihu, keď dosiahne určitú teplotu.)
Náhle skončí ohrievanie a je počuť tiecť kvapalinu.	• Systém sa zbavuje námrazy na vonkajšej jednotke. Počkajte asi 4 až 12 minút.
Z vonkajšej jednotky vyteká voda alebo vystupuje para.	■ V režime ohrevu (HEAT) • Námraza na vonkajšej jednotke sa v režime rozmrazovania roztopila a voda vyteká alebo sa odparuje. ■ V režime chladenia (COOL) alebo odvlhčovania (DRY) • Vlhkosť zo vzduchu sa kondenzáciou na chladnom povrchu vonkajšej jednotky mení na vodu a odteká.
Z vnútornej jednotky vychádza hmla.	■ K tomu môže dôjsť, keď sa vzduch v miestnosti ochladí vzduchom ochladeným prechodom cez klimatizačnú jednotku. ■ To je v dôsledku toho, že vzduch v miestnosti je ochladený výmenníkom tepla a počas režimu prevádzky odmrazovania sa vytvorí hmla.
Vnútorná jednotka zapácha.	■ K tomu môže dôjsť, keď jednotka absorbovala zápach z miestnosti, nábytku alebo cigariet a tento zápach vychádza spolu s prúdom vzduchu. (Keď sa tak stane, doporučujeme nechať vnútornú jednotku vyčistiť technikom. Poraďte sa so servisnými pracovníkmi obchodu, kde ste klimatizačné zariadenie kúpili.)
Vonkajší ventilátor sa otáča v dobe, keď klimatizačné zariadenie nie je v prevádzke.	■ Po zastavení prevádzky: • Vonkajší ventilátor sa otáča aj ďalej počas asi 60 sekúnd za účelom ochrany systému. ■ Keď klimatizačné zariadenie nie je v prevádzke: • Keď je vonkajšia teplota príliš vysoká, vonkajší ventilátor sa začne otáčať za účelom ochrany systému.
Prevádzka jednotky sa náhle prerušila. **(kontrola prevádzky OPERATION svieti)**	■ Na ochranu svojho systému môže klimatizačná jednotka zastaviť svoju prevádzku následkom veľkého kolísania napätia v sieti. Jednotka automaticky obnoví prevádzku asi po 3 minútach.

Znova skontrolovať.

Predtým ako zavoláte servisného technika za účelom opravy, znovu prosím skontrolujte nasledujúce body.

Prípad	Kontrola
Klimatizačná jednotka nepracuje. (Kontrolka prevádzky OPERATION nesvieti)	• Nie je vypnutý istič (OFF) alebo vypálená poistka? • Nedošlo k poruche elektrického napájania? • Sú v diaľkovom ovládači batérie? • Je časovač nastavený správne?
Nedostatočný výkon pri chladení (ohreve).	• Sú vzduchové filtre čisté? • Nezakrýva nič nasávanie ani vyfukovanie vzduchu vnútornej ani vonkajšej jednotky? • Je teplota nastavená správne? • Sú okná aj dvere uzavreté? • Je správne nastavený prietok vzduchu a smer prúdenia vzduchu?
Prevádzka jednotky sa náhle preruší. (Kontrolka prevádzky OPERATION bliká.)	• Sú vzduchové filtre čisté? • Nezakrýva nič nasávanie ani vyfukovanie vzduchu vnútornej ani vonkajšej jednotky? Vzduchové filtre vyčistite alebo odstráňte všetky prekážky a vypnite istič (OFF). Potom istič opäť zapnite (ON) a skúste ovládať klimatizačnú jednotku pomocou diaľkového ovládača. Keď kontrolka stále bliká, poraďte sa so servisnými pracovníkmi obchodu, kde ste klimatizačné zariadenie kúpili. • Sú všetky režimy prevádzky vnútorných jednotiek pripojených k vonkajším jednotkám v **multi systéme rovnaké**? Ak nie, nastavte všetky vnútorné jednotky do toho istého režimu prevádzky a uistite sa, že kontrolky blikajú. Okrem toho, ak je režim prevádzky "AUTO", nastavte na okamih režimy prevádzky všetkých vnútorných jednotiek na "COOL" alebo "HEAT" a znovu skontrolujte, či sú kontrolky normálne. Ak po vyššie uvedených krokoch prestali kontrolky blikať, neznamená to poruchu. (strana 24)
Počas prevádzky dochádza k nenormálnemu fungovaniu.	• K poruche klimatizačného zariadenia môže dôjsť následkom pôsobenia blesku alebo rozhlasových vĺn. Istič vypnite (OFF), opäť ho zapnite (ON) a skúste ovládať klimatizačnú jednotku pomocou diaľkového ovládača.
Snaží sa o kúrenie, ale jednotka neprijme pokyny. **Diaľkový ovládač umožňuje vybrať "kúrenie" aj, keď je jednotka model len chladenie.**	• Pri výbere kúrenia je počuť varovné pípnutie, kontrolka prevádzky hlavnej jednotky (zelená) bliká počas 5 sekúnd a udržiava sa aktuálny stav prevádzky. Skontrolujte špecifikácie vonkajšej jednotky. Ak je vonkajšia jednotka model len chladenie, použitím prepínača len chladenie/tepelné čerpadlo na diaľkovom ovládači nastavte diaľkový ovládač pre model len chladenie. Ak neviete ako prepnúť nastavenie, skontaktujte sa so servisnou predajňou, kde ste klimatizáciu kúpili.
Kúrenie sa nedá vybrať aj, keď je jednotka model tepelné čerpadlo.	• Diaľkový ovládač nastavte tak, aby bol použitím prepínača len chladenie/tepelné čerpadlo na diaľkovom ovládači nastavený model tepelné čerpadlo. Ak neviete ako prepnúť nastavenie, skontaktujte sa so servisnou predajňou, kde ste klimatizáciu kúpili.

Okamžite zavolajte servisného technika.

VAROVANIE

- Ak dôjde k neobvyklému javu (napríklad zápach po spaľovaní), jednotku zastavte a istič vypnite (OFF). Ďalšia prevádzka zariadenia pri neobvyklých podmienkach môže spôsobiť poruchy, zasiahnutie elektrickým prúdom alebo vznik požiaru.
  Poraďte sa so servisnými pracovníkmi obchodu, kde ste klimatizačné zariadenie kúpili.
- Nikdy sa nesnažte klimatizačnú jednotku sami opravovať alebo upravovať.
  Nesprávne uskutočnená práca môže spôsobiť zasiahnutie elektrickým prúdom alebo vznik požiaru.
  Poraďte sa so servisnými pracovníkmi obchodu, kde ste klimatizačné zariadenie kúpili.

Keď sa objaví niektorý z nasledovných príznakov, ihneď zavolajte servisného technika.

- Napájací kábel je neobvykle horúci alebo poškodený.
- Pri prevádzke sa ozývajú neobvyklé zvuky.
- Prevádzka je často prerušovaná výpadkom ističa, poistky alebo ističom uzemnenia.
- Niektorý z vypínačov alebo tlačidiel často zlyháva.
- Objavil sa zápach po spálení.
- Z vnútornej jednotky uniká voda.

➤ Vypnite istič (OFF) a zavolajte servisného technika.

■ Po zlyhaní elektrického napájania Klimatizačná jednotka automaticky obnoví prevádzku asi po 3 minútach. Chvíľu počkajte.	■ Blískanie Keď hrozí, že v susedstve zariadenia môže udrieť blesk, zastavte prevádzku a pre ochranu systému vypnite istič (OFF).

Požiadavky na likvidáciu

Vaše klimatizačné zariadenie je označené týmto symbolom. To znamená, že elektrické a elektronické výrobky nie je možné likvidovať s netriedeným odpadom z domácností. Systém sa nepokúšajte demontovať sami. Demontáž klimatizačnej jednotky, likvidácia chladiva, oleja a ostatných častí zariadenia môže vykonať len kvalifikovaný pracovník a musí prebiehať v súlade s príslušnými miestnymi a národnými predpismi.
Klimatizačné zariadenia je nutné likvidovať v špeciálnych zariadeniach na spracovanie odpadu, čím je možné dosiahnuť jeho opätovné využitie, recykláciu a obnovu. Tým, že zabezpečíte, aby tento výrobok bol správne likvidovaný do odpadu, napomôžete zabrániť prípadným negatívnym vplyvom na životné prostredie a ľudské zdravie. Preto sa spojte s inštalatérom alebo miestnym úradom, kde môžete získať viac informácií.
Batérie musia byť z diaľkového ovládača odobraté a samostatne zlikvidované v súlade s príslušnými miestnymi a národnými predpismi.

Doporučujeme pravidelne uskutočňovať údržbu.

Za určitých prevádzkových podmienok sa vnútorná časť klimatizačnej jednotky môže po niekoľkých ročných obdobiach opotrebovať a výkon jednotky potom klesá. Okrem pravidelného čistenia, ktoré uskutočňuje používateľ, sa doporučuje uskutočňovať pravidelnú údržbu, ktorú vykoná odborník. Vo veci pravidelnej údržby sa poraďte so servisnými pracovníkmi obchodu, kde ste klimatizačné zariadenie kúpili.
Náklady na údržbu znáša používateľ.

Diagnostika porúch

DIAGNOSTIKA PORÚCH DIAĽKOVÝM OVLÁDAČOM

V sérii výrobkov ARC433A časti displeja zobrazenia teploty hlavnej jednotky zobrazujú príslušné kódy.

1. **Keď držíte stlačené tlačidlo TIMER CANCEL (Zrušenie časovača) asi 5 sekúnd, začne blikať zobrazenie "00 "na displeji v časti zobrazenia teploty.**

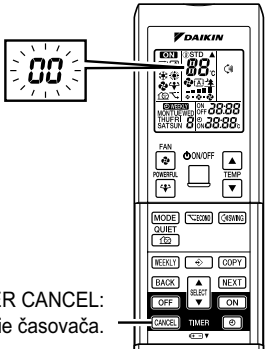

Tlačidlo zrušenia časovača – TIMER CANCEL:
Ruší nastavenie časovača.

2. **Opakovane stlačte tlačidlo TIMER CANCEL (Zrušenie časovača), pokiaľ sa nezačne ozývať nepretržitý zvukový signál.**

Zobrazenie kódu sa mení v poradí uvedenom nižšie a upozorňuje na zmenu dlhým zvukovým signálom.

	KÓD	VÝZNAM
SYSTÉM	00	NORMÁLNY
	UA	KOMBINOVANÁ PORUCHA VNÚTORNEJ A VONKAJŠEJ JEDNOTKY
	U0	NEDOSTATOK CHLADIVA
	U2	POKLES NAPÄTIA ALEBO VYSOKÉHO NAPÄTIA HLAVNÉHO OBVODU
	U4	PORUCHA PRENOSU (MEDZI VNÚTORNOU A VONKAJŠOU JEDNOTKOU)
VNÚTORNÁ JEDNOTKA	A1	PORUCHY RIADIACEJ KARTY PCB VNÚTORNEJ JEDNOTKY
	A5	KONTROLA VYSOKÉHO TALKU ALEBO OCHRANA PRED ZAMRZNUTÍM
	A6	PORUCHA MOTORA VENTILÁTORA
	C4	PORUCHA SNÍMAČA TEPLOTY VÝMENNÍKA TEPLA
	C9	CHYBNÝ SNÍMAČ TEPLOTY NASÁVANÉHO VZDUCHU
VONKAJŠIA JEDNOTKA	EA	PORUCHA PREPÍNANIA CHLADENIA A OHREVU
	E1	PORUCHA RIADIACEJ DOSKY
	E5	SPUSTENÉ PREŤAŽENIE
	E6	PORUCHA PRI SPUSTENÍ KOMPRESORA
	E7	PORUCHA JEDNOSMERNÉHO MOTORA VENTILÁTORA
	E8	VYSOKÝ PRÚD NA VSTUPE
	F3	KONTROLA VÝSTUPNÉHO POTRUBIA PRI VYSOKEJ TEPLOTE
	F6	VYSOKOTLAKOVÝ OVLÁDACÍ ČLEN (V CHLADENÍ)
	H0	PORUCHA SNÍMAČA
	H6	ZASTAVENIE PREVÁDZKY NA ZÁKLADE CHYBNEJ POLOHY DETEKČNÉHO SNÍMAČA
	H8	PORUCHA SNÍMAČA JEDNOSMERNÉHO PRÚDU
	H9	CHYBNÝ SNÍMAČ TEPLOTY NASÁVANÉHO VZDUCHU
	J3	CHYBNÝ SNÍMAČ TEPLOTY VÝSTUPNÉHO POTRUBIA
	J6	PORUCHA SNÍMAČA TEPLOTY VÝMENNÍKA TEPLA
	L3	PORUCHA ELEKTRICKÝCH ČASTÍ OHREVU
	L4	VYSOKÁ TEPLOTA V TEPELNOM OBVODE PREVODNÍKA
	L5	VÝSTUPNÝ VYSOKÝ PRÚD
	P4	CHYBNÝ SNÍMAČ TEPLOTY TEPLOTNÉHO OBVODU PREVODNÍKA

POZNÁMKA

1. Krátky zvukový signál (pípnutie) a dva za sebou idúce zvukové signály oznamujú neodpovedajúce kódy.
2. K zrušeniu zobrazenia kódu pridržte tlačidlo TIMER CANCEL (zrušenie časovača) na dobu 5 sekúnd. Zobrazenie kódu sa zruší aj samé, pokiaľ tlačidlo nestlačíte počas jednej minúty.

LED NA RIADIACEJ KARTE PCB VONKAJŠEJ JEDNOTKY séria 2MXS, 3MXS, 3MKS, 4MXS, 4MKS, 5MXS, 5MKS

ZELENÁ	RED					
MIKROPOČITAČ JE NORMÁLNY	ZISTENIE PORUCHY					
LED-A	LED1	LED2	LED3	LED4	LED 5*	DIAGNOSTIKA
◑	●	●	●	●	●	NORMÁLNA → KONTROLA VNÚTORNEJ JEDNOTKY
◑	☼	●	☼	☼	●	OCHRANA PROTI VYSOKÉMU TLAKU AKTIVOVANÁ ALEBO ZMRAZENÁ V JEDNOTKE PRI CHODE ALEBO ZASTAVENÍ (STANDBY)
◑	☼	●	☼	●	●	(*) AKTIVOVANÉ RELÉ PREŤAŽENIA ALEBO VYSOKÁ TEPLOTA VYPÚŠŤACIEHO POTRUBIA
◑	●	☼	☼	●	●	SPUSTENIE CHYBNÉHO KOMPRESORA
◑	●	☼	●	☼	●	VYSOKÝ PRÚD NA VSTUPE
◑	☼	☼	●	●	●	(*) NENORMÁLNY STAV TERMISTORA ALEBO CT
◑	☼	☼	●	☼	●	SPÍNACIA SKRIŇA VYSOKEJ TEPLOTY
◑	●	●	●	☼	●	VYSOKÁ TEPLOTA V TEPELNOM OBVODE PREVODNÍKA
◑	●	●	☼	●	●	(*) VÝSTUPNÝ NADPRÚD
◑	●	●	☼	☼	●	(*) NEDOSTATOK CHLADIVA
◑	☼	●	●	☼	●	NÍZKE NAPÄTIE V HLAVNOM OBVODE ALEBO OKAMŽITÝ POKLES NAPÄTIA
◑	☼	●	●	●	●	PORUCHA PREPÍNANIA MAGNETICKÉHO VENTILU
◑	☼	☼	☼	☼	●	PORUCHA MOTORA VENTILÁTORA
☼	—	—	—	—	●	POZNÁMKA 1
●	—	—	—	—	●	PORUCHA ELEKTRICKÉHO NAPÁJANIA ALEBO VIĎ POZNÁMKA 2

*LED5 je k dispozícii len v sérii 5M.

ZELENÁ	NORMÁLNE BLIKÁ
ČERVENÁ	NORMÁLNE JE VYPNUTÁ
☼	ON
◑	BLIKÁ
●	OFF
—	IRELEVANTNÉ

POZNÁMKA

1. Elektrické napájanie vypnite a potom zapnite. Ak sa LED rozsvieti, riadiaca karta PCB vonkajšej jednotky je chybná.
2. Diagnostika označená (*) sa v niektorých prípadoch nepoužíva. Podrobnosti nájdete v servisnom návode.

Notes

DAIKIN INDUSTRIES, LTD.

Head office:
Umeda Center Bldg., 2-4-12, Nakazaki-Nishi,
Kita-ku, Osaka, 530-8323 Japan

Tokyo office:
JR Shinagawa East Bldg., 2-18-1, Konan,
Minato-ku, Tokyo, 108-0075 Japan
http://www.daikin.com/global

DAIKIN EUROPE NV

Zandvoordestraat 300, B-8400 Oostende, Belgium

4PW34439-1